metos SAUNA メトスホームサウナ
VILLEROY&BOCH ビラボタイル
BELLFIRES ベルファイア暖炉
VILLEROY&BOCH セラミックプール

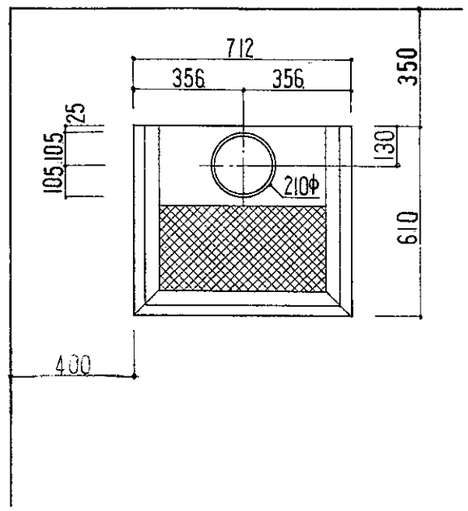

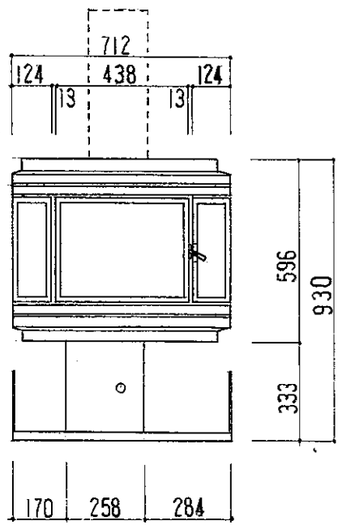

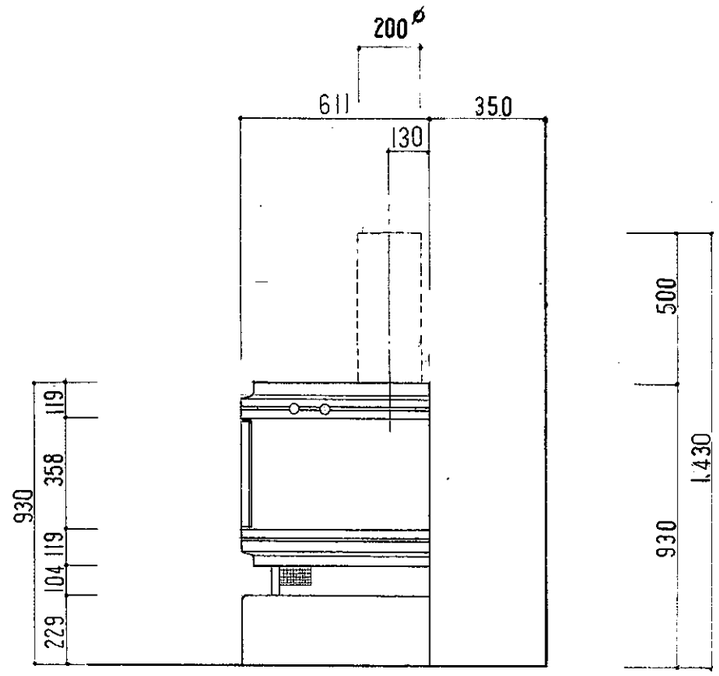

中山産業株式会社 建設大臣認可 第53--8022号（特定）（一般） 電話 本社03－542－0331・大阪06－375－1751・札幌011－641－9269	工事名	暖炉本体図	縮尺	1／20 ／	担当		61年 4月16日
	図面名	BLAZE KING II	設計	製図	検図		図番 E- 0140