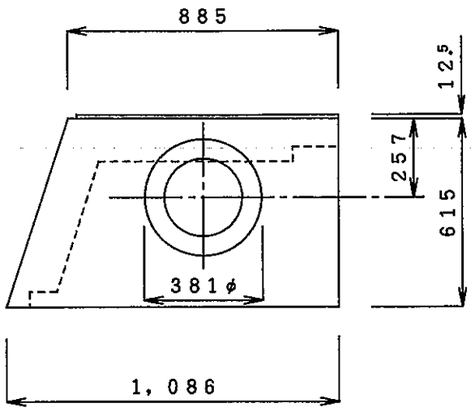

平面図

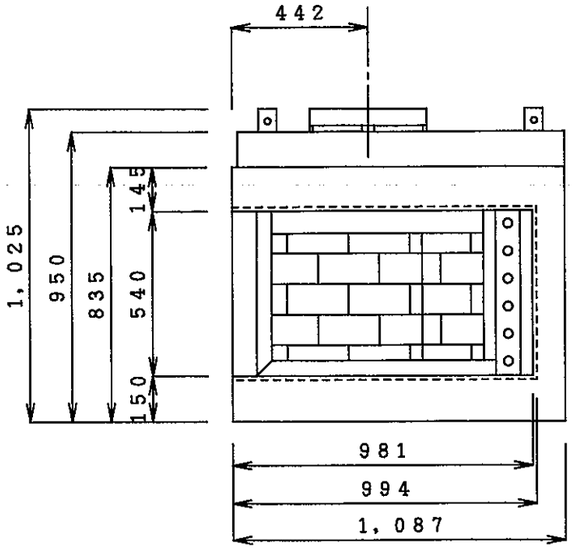

正面図

（グラスドアー無し）
（グラスドアー付き　CR38GD−ABL）

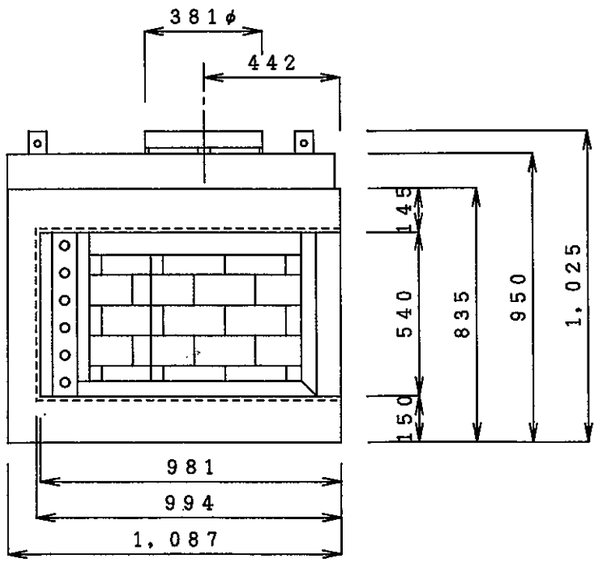

正面図

（グラスドアー無し）
（グラスドアー付き　CR38GD−ABR）

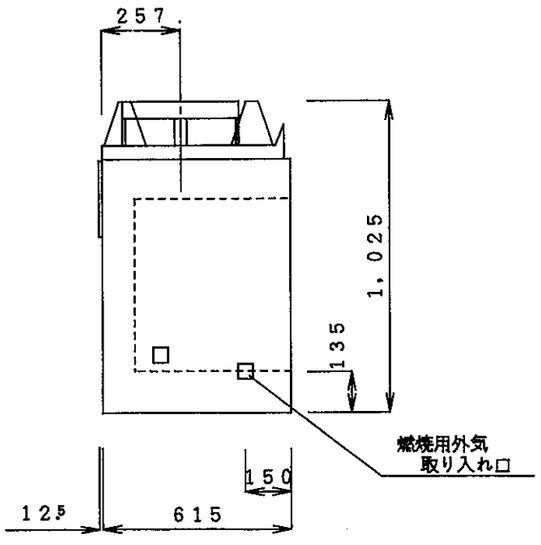

左側面図

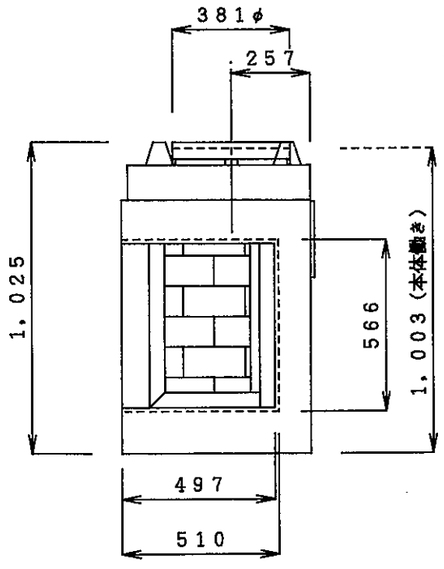

右側面図

中山産業株式会社 一級建築士事務所：東京都知事登録第23179号 建設業：建設大臣許可(特−59)第9731号，(般−59)第9731号	東京本社 (03)542-0331 本社分室 (03)546-1161 大阪支社 (06)375-1751 名古屋営業所 (052)763-2811 札幌営業所 (011)641-9269	工事名	暖炉本体図	縮尺	1/20	担当		63年 月 日
		図面名	CR-3830 R/L	検図		設計		製図		図番	