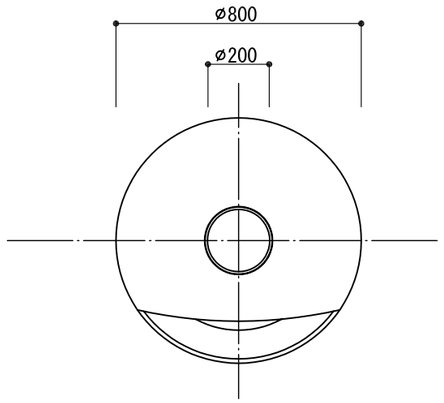

平　面　図

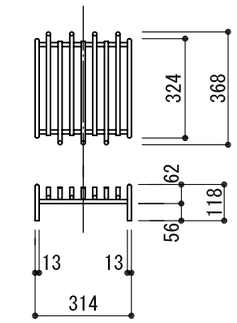

グレイト 詳細
SS ø13

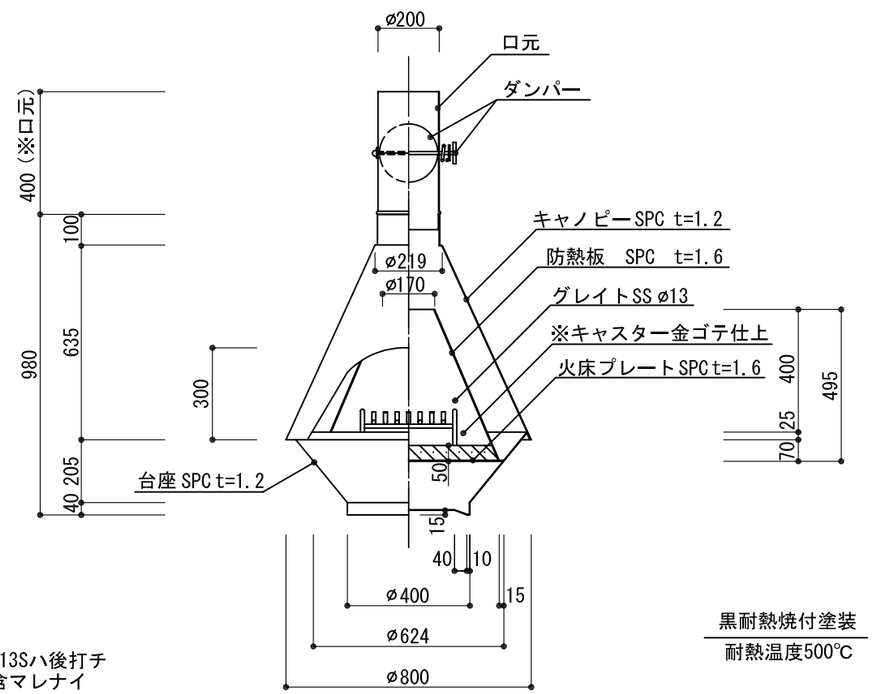

黒耐熱焼付塗装
耐熱温度500℃

※キャスターCA-13Sハ後打チ
※口元ハ本体ニ含マレナイ

正　面　図

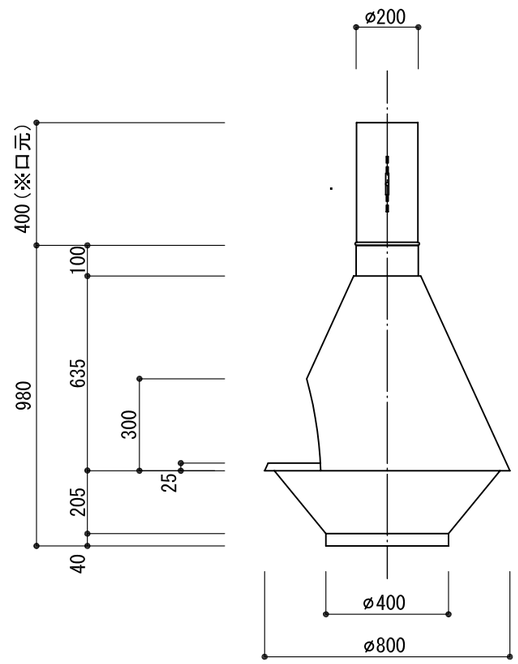

側　面　図

METOS
「人」の「心」と「体」をあたためる

一級建築士事務所登録：東　京　都　知　事　登　録　第48973号
建　　築　　業：国土交通大臣許可　特13　第9731号

株式会社 メトス
METOS Inc.

SCALE: 1/20					PROJECT: 本　体　承　認　図	DATE: 03年09月05日
承認	検図	設計	製図	担当	DRAWING TITLE: サンセット　コーラル	DRAWING No. D-ST-SU-00400